К1-1

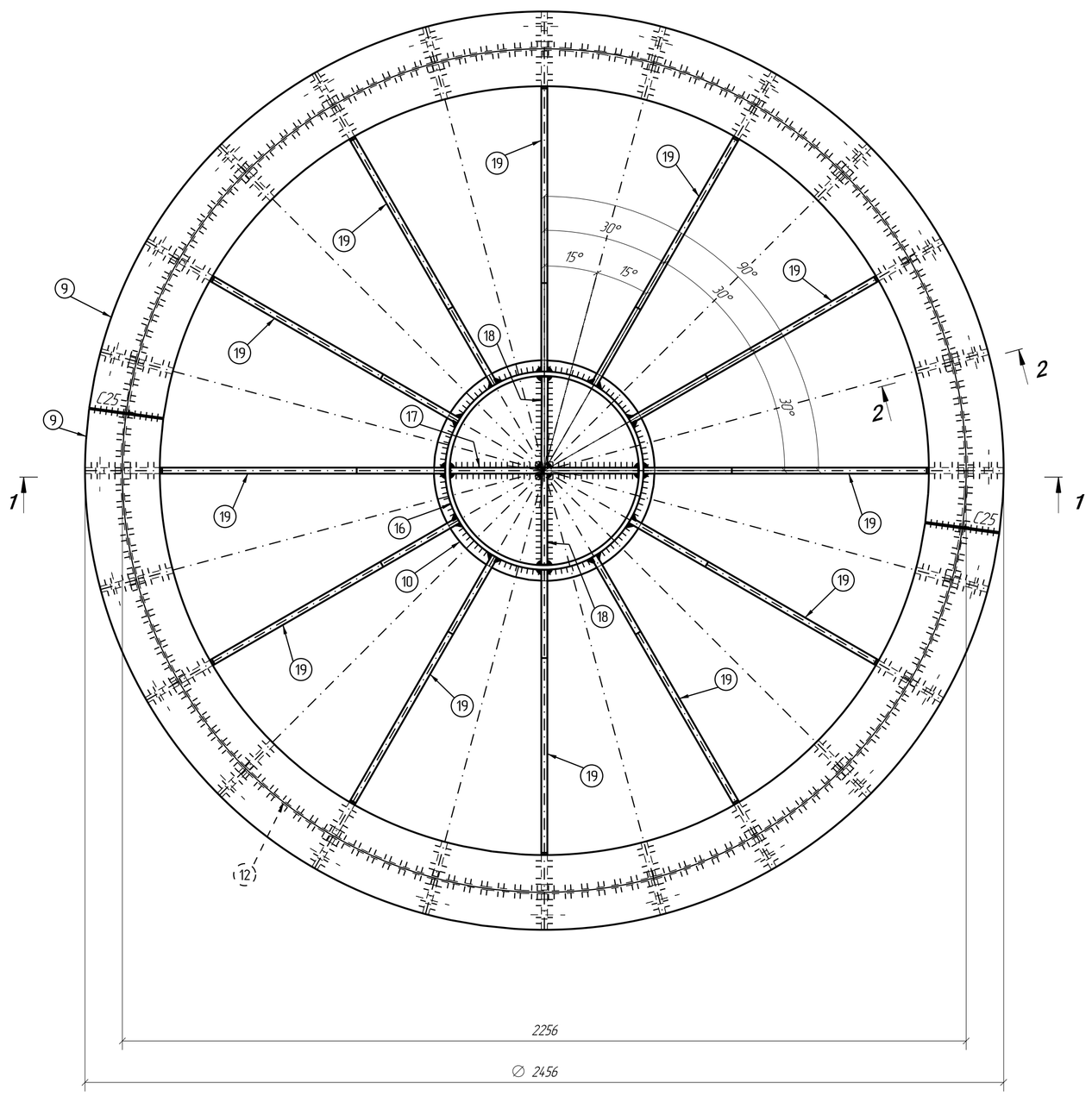

2-2

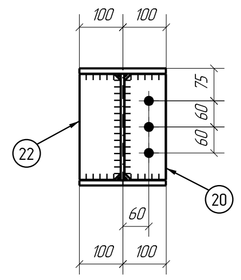

Дет 19

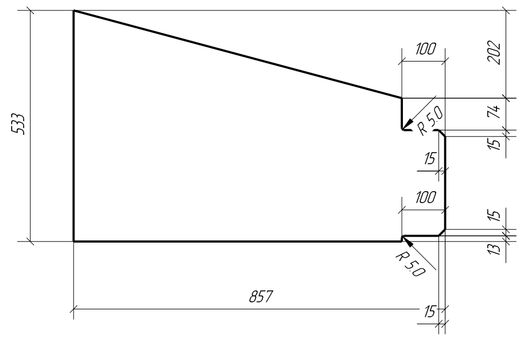

Дет 9

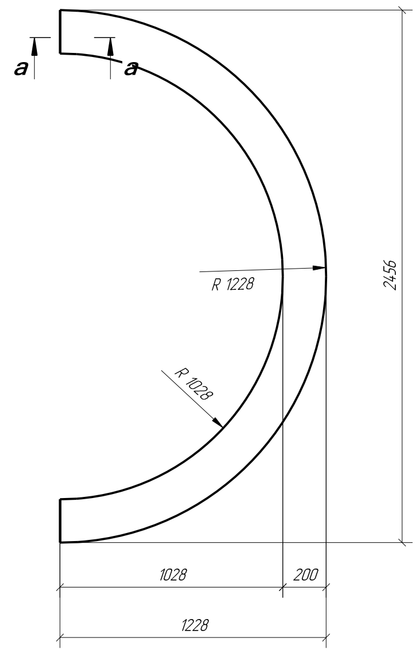

а-а

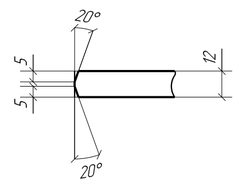

Дет 16

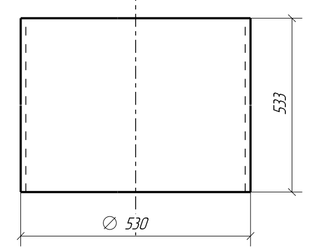

Дет 10

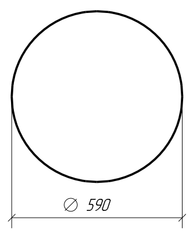

Дет 22

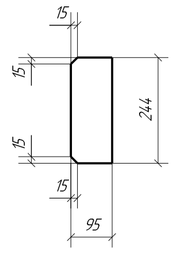

Дет 20

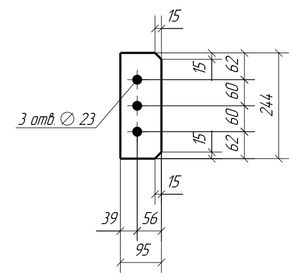

Дет 17

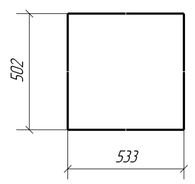

Дет 18

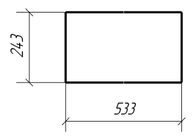

1-1

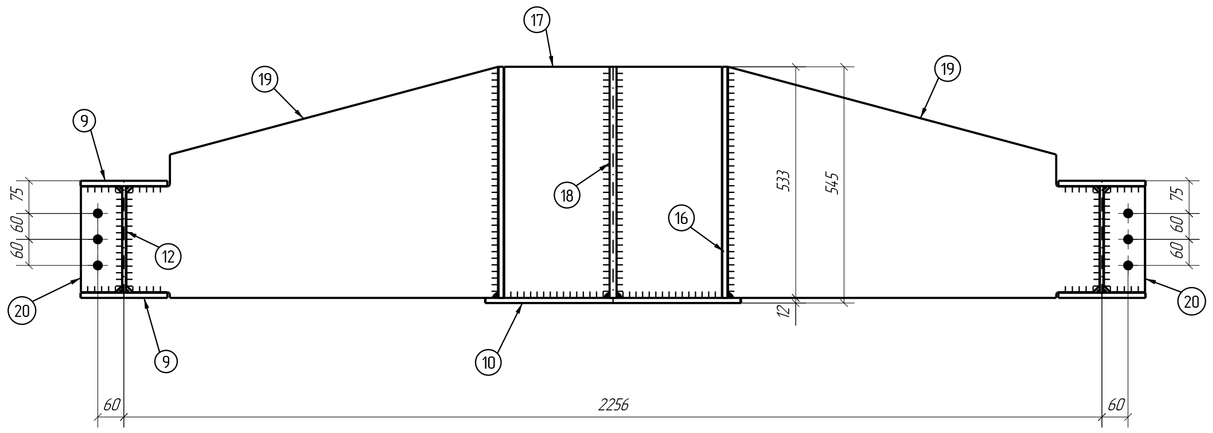

Дет 12

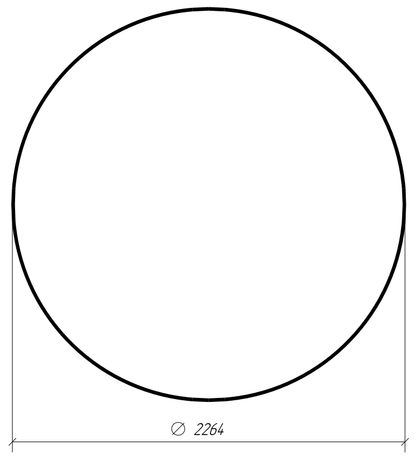

Развертка дет 12

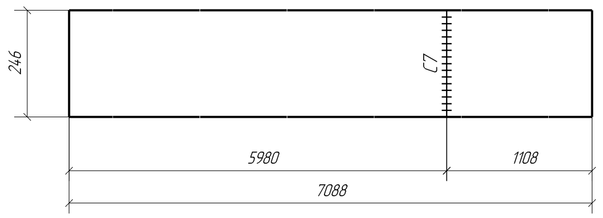

Спецификация деталей

Марка эл-та	Дет. N	Кол. шт.	Профиль	Длина, мм	Масса, кг шт.	Масса, кг общ.	Масса, кг марки	Марка стали	Примечание
К1-1	16	1	Т3530Х12	533	81.71	81.71		С245	
	9	4	−12х1228	2456	284.10	1136.40		С245	
	10	1	−12х590	590	32.79	32.79		С245	
	12	1	−8х2466	7087	109.49	109.49		С245	
	17	1	−16х502	533	33.61	33.61		С245	
	18	2	−16х243	533	16.27	32.54		С245	
	19	12	−16х533	857	57.37	688.44		С245	
	20	24	−16х95	244	2.91	69.84		С245	
	22	12	−16х95	244	2.91	34.92		С245	
Масса нап. металла 1.0%, раскрой, деловой отход, монтажные крепления 3.0%					88.8 кг	2308.6			

Выборка металла на все сборки

Профиль	ГОСТ, ТУ	Марка стали	Масса, кг
Т3530Х12	ГОСТ 10704-91	С245	84.2
−8 мм	ГОСТ 19903-74	С245	112.8
−12 мм	ГОСТ 19903-74	С245	1204.3
−16 мм	ГОСТ 19903-74	С245	885.2
*С учетом 3% на раскрой		Итого:	2286.4

Ведомость отправочных элементов

Марка эл-та	Кол-во, шт.	Масса, кг Марки	Масса, кг Всех
К1-1	1	2308.6	2308.6
		Итого:	2308.6

Примечание:
1. На Дет. 9 снять фаски
2. Неуказанные сварные швы варить катетом 8 мм
3. Заводские сварные швы выполнить по ГОСТ 14.771-76-УП
4. Сварочная проволока марки Св-08Г2С ГОСТ 2246-70
5. Покрытие: грунт-эмаль ХВ-0278, два слоя по 30 мкм
6. Остальные требования по ГОСТ 23118-2019, СП53-101-98

Изм	Кол.уч	Лист	№док	Подп	Дата	ЭС 10/08-2022-КМД		
						Строительство очистных сооружений б. п. Дубна Дубенского района Тульской области		
						Резервуар биологической очистки. Проходы обслуживание	Стадия	Лист	Листов
							Р	7	49
Разработал		Никитенко			03.11.22	Опорное кольцо К1-1	ООО "ПК ПТМ"	

Tekla structures